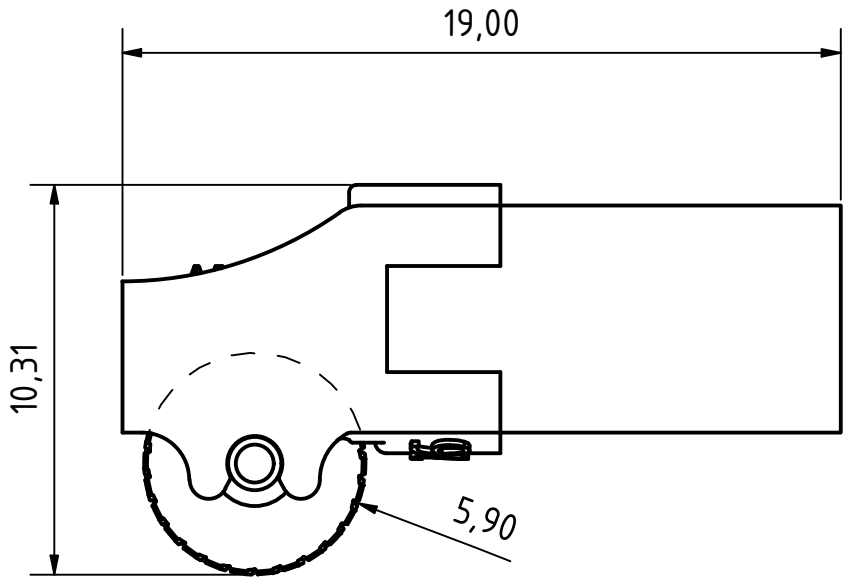

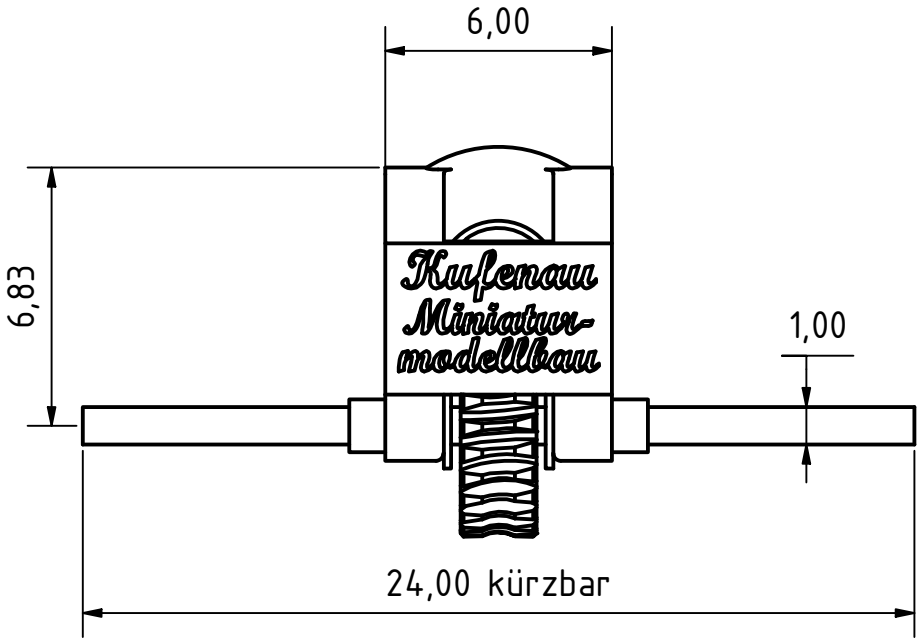

alle Maße in mm

	Datum	Name
Gezeichnet	04.04.2024	Borkenhagen
Kontrolliert		
Norm		

Status	Änderungen	Datum	Name

Getriebe A626

1

A4